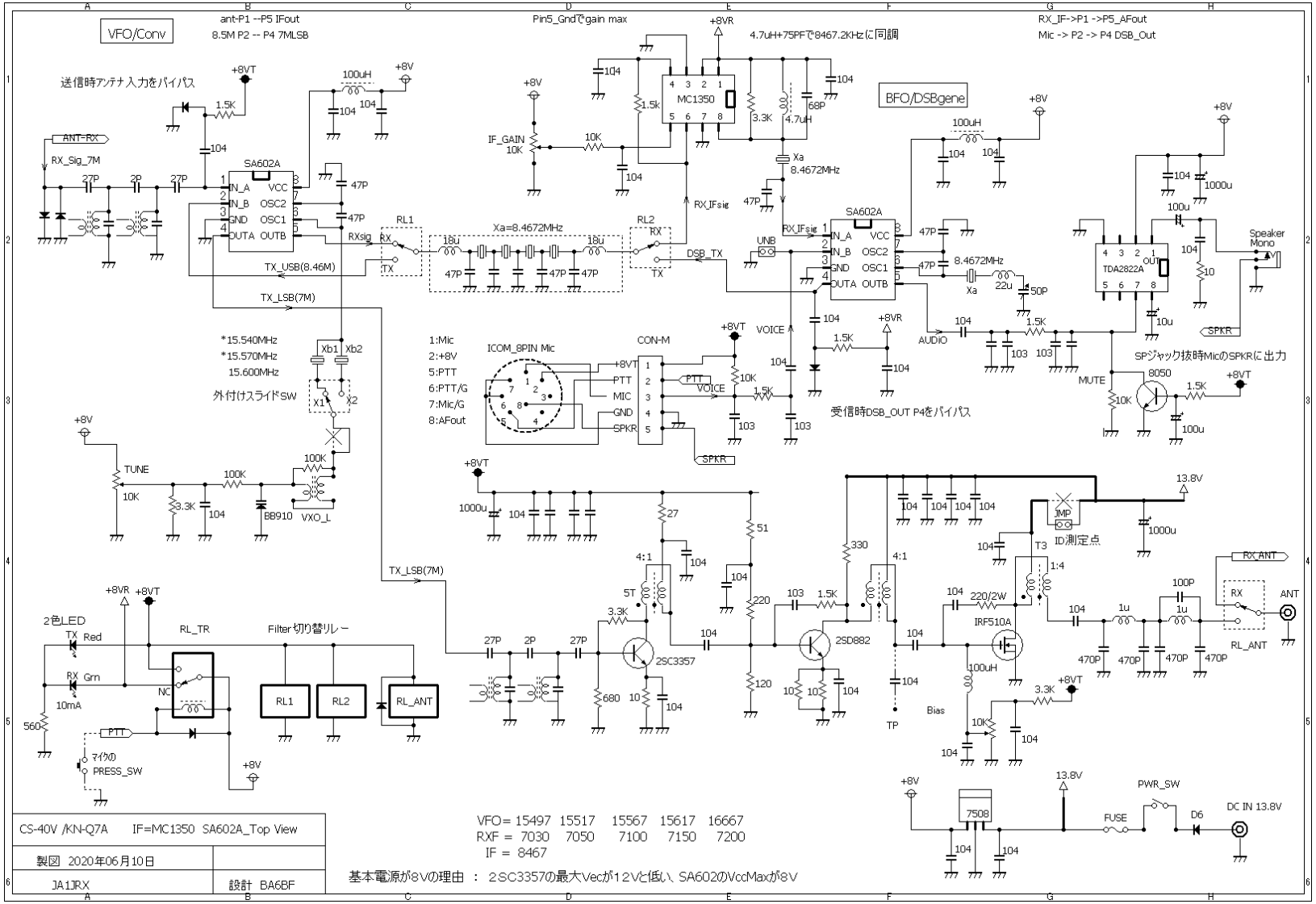

（ご参考） CS-40V 点検しやすいように、基板表から見たピン配置で書いた図面